Hengst FILTER
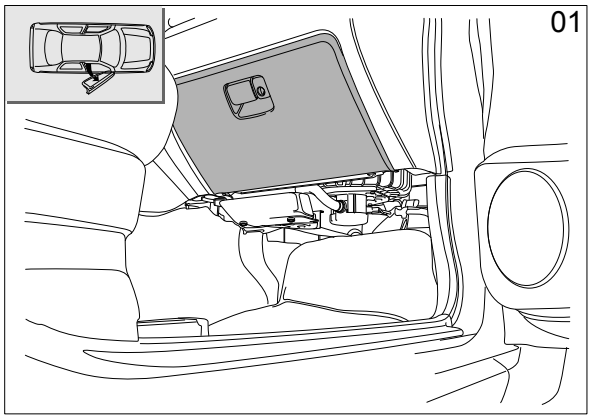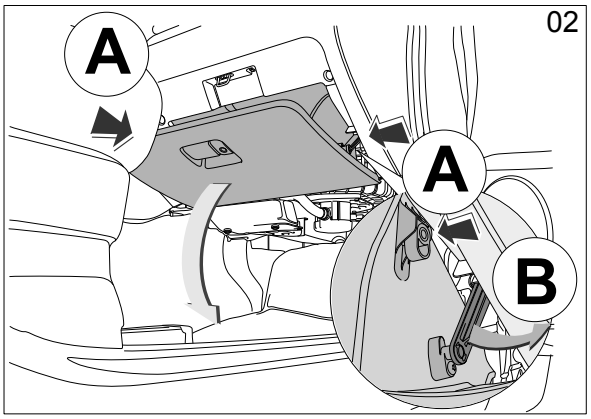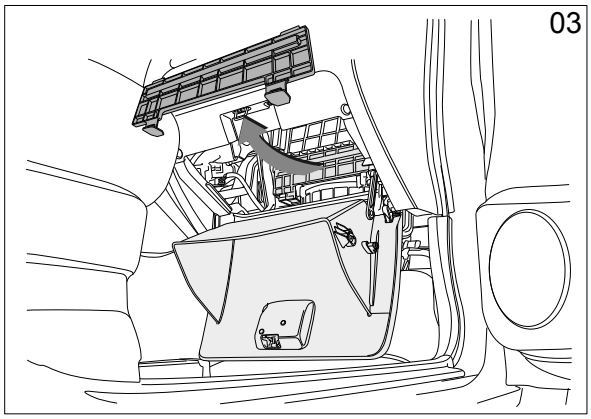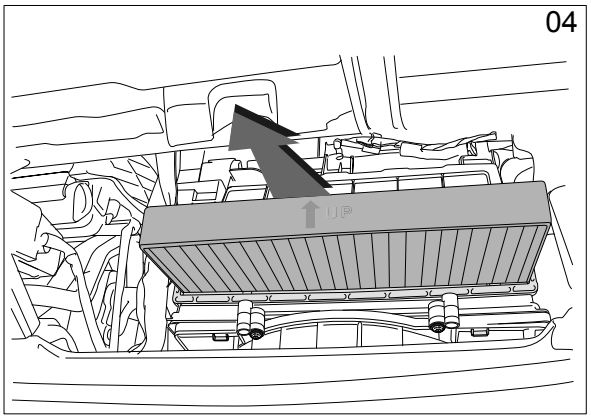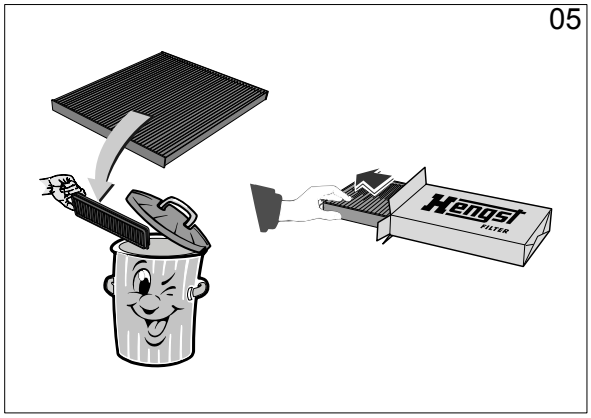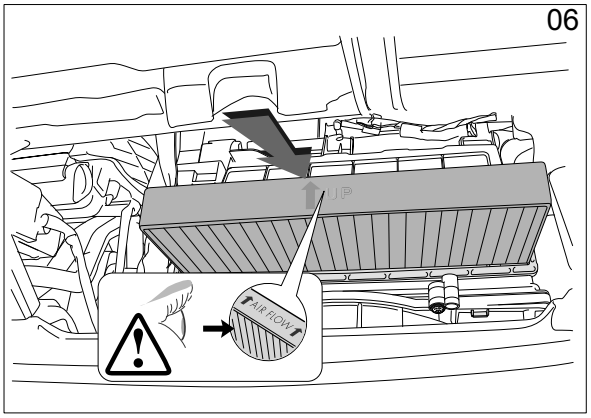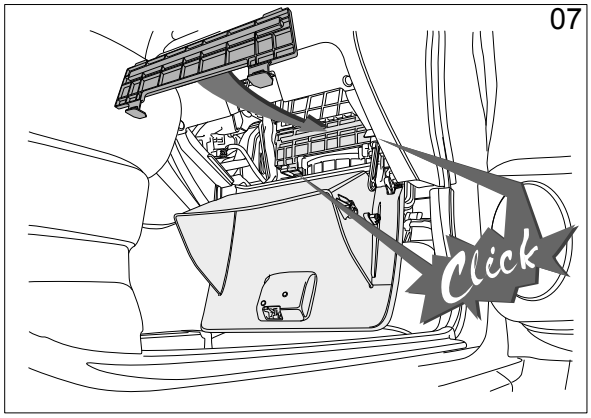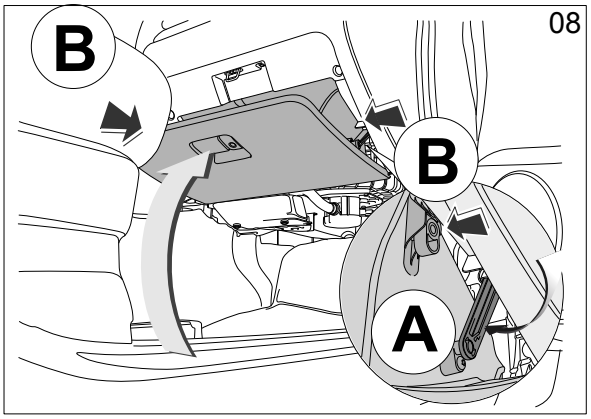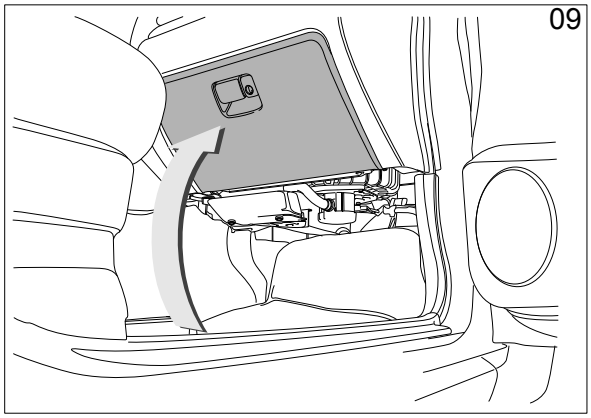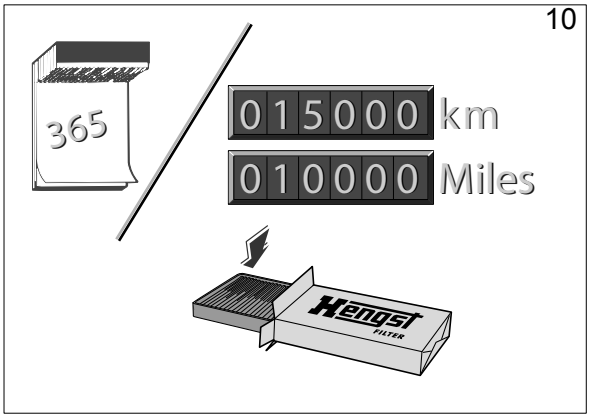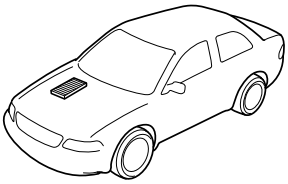
E2910LI