Hengst FILTER
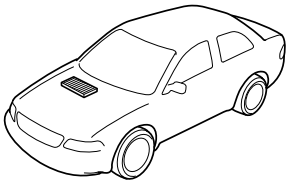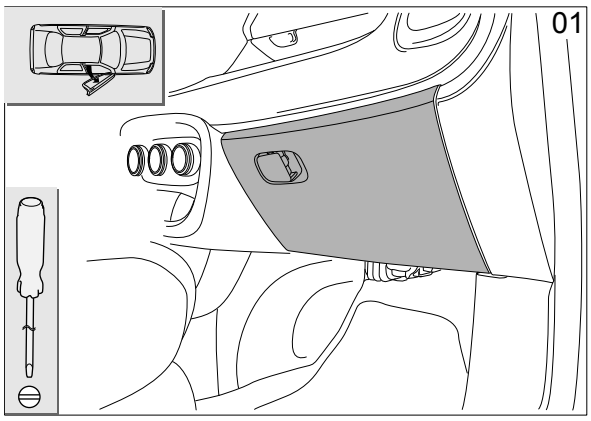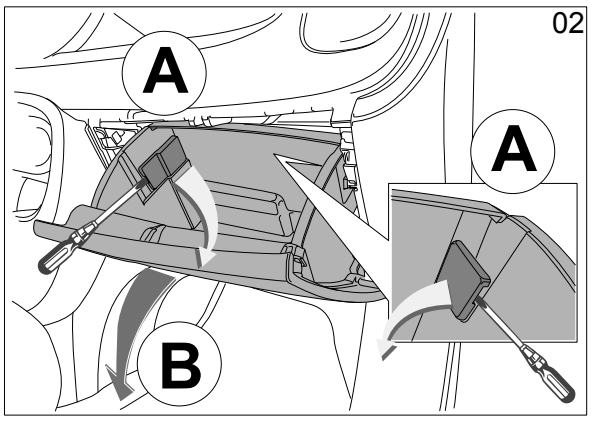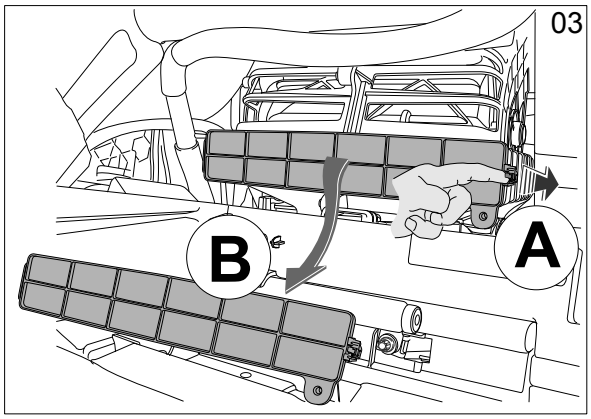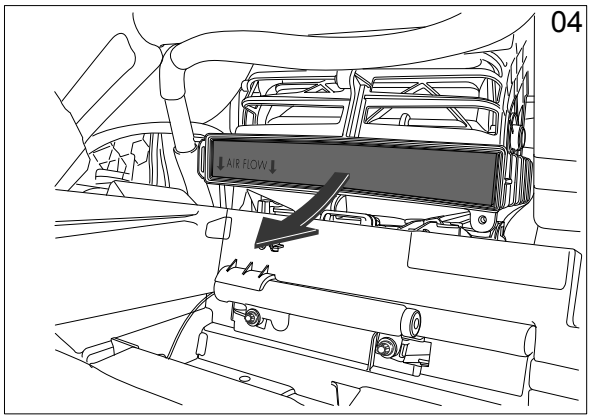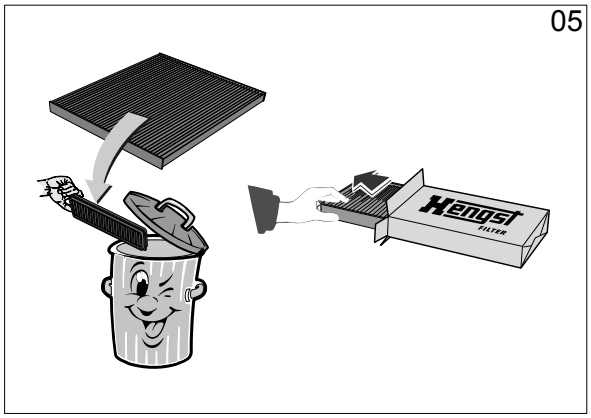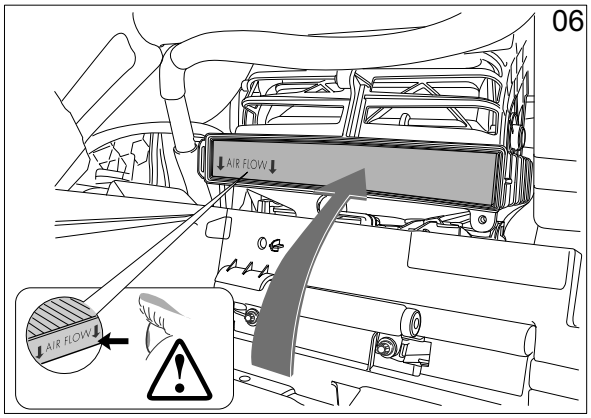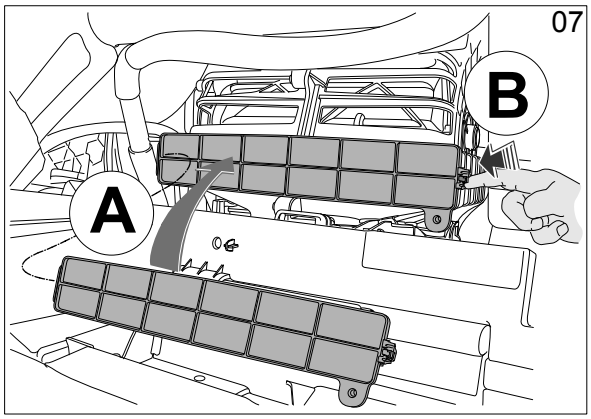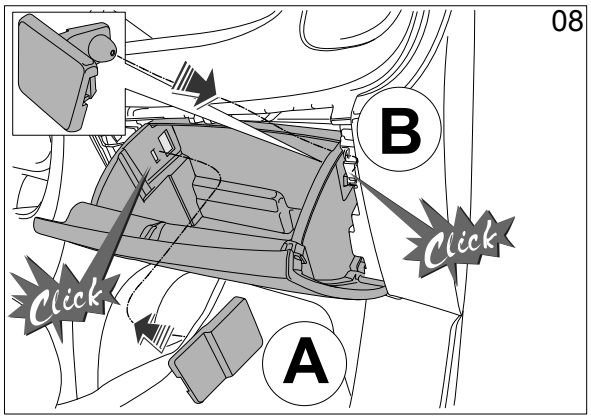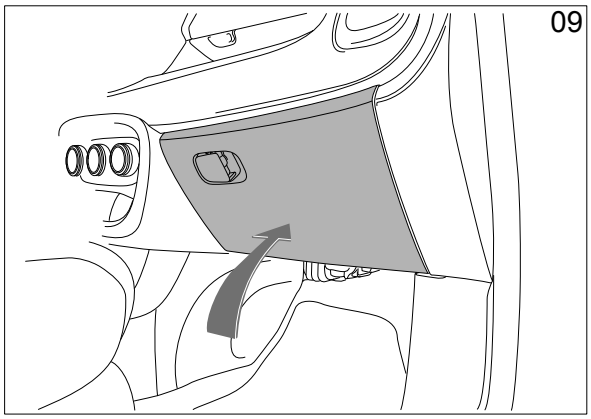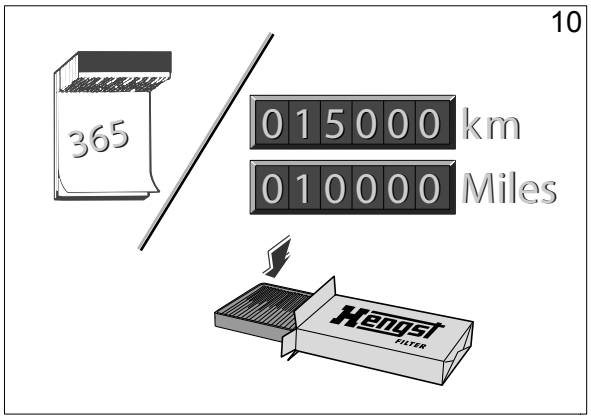
E3953LI
E3953LB