Hengst FILTER
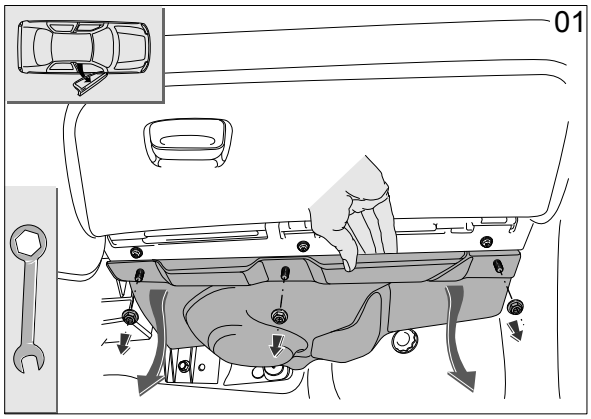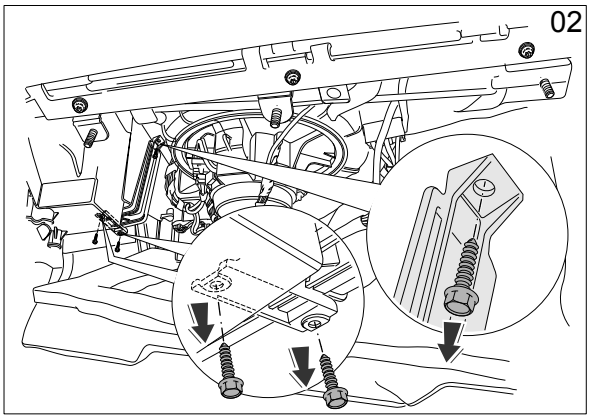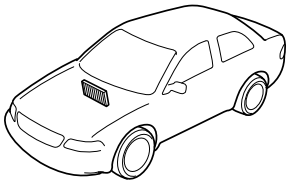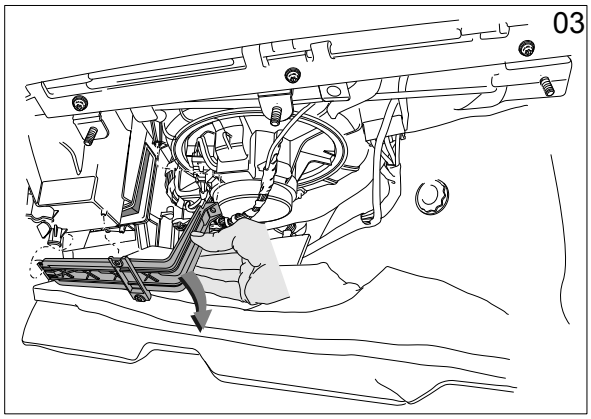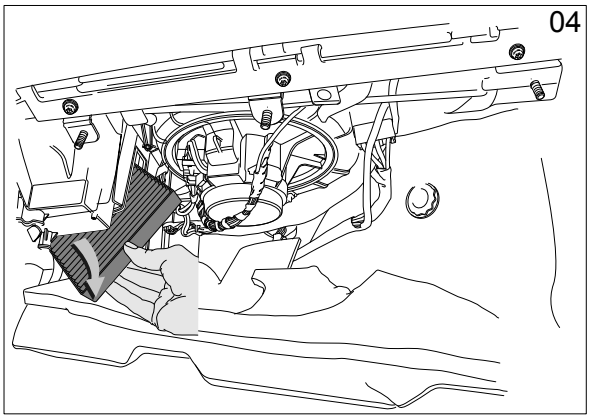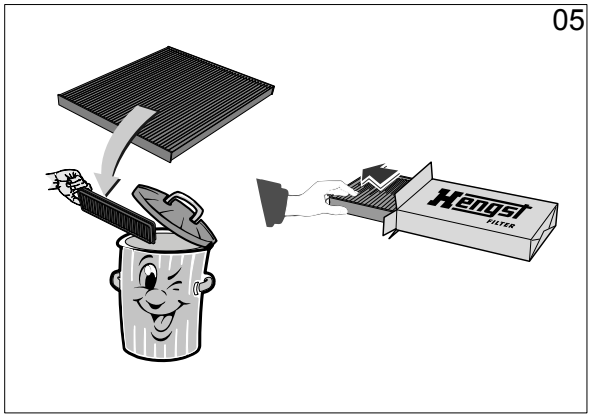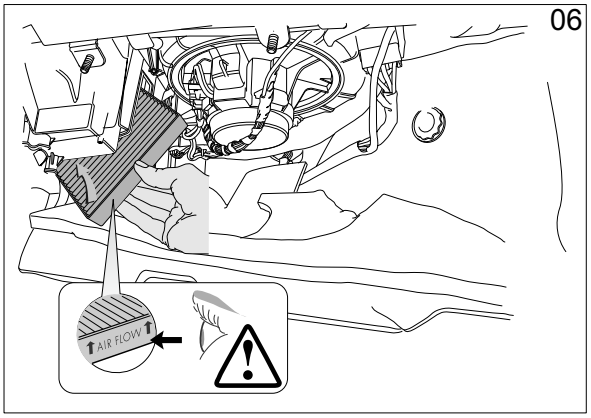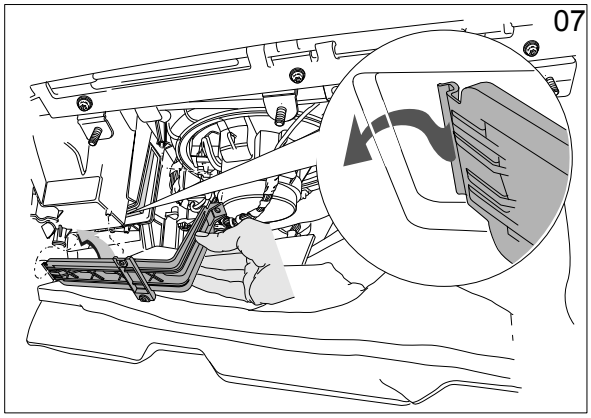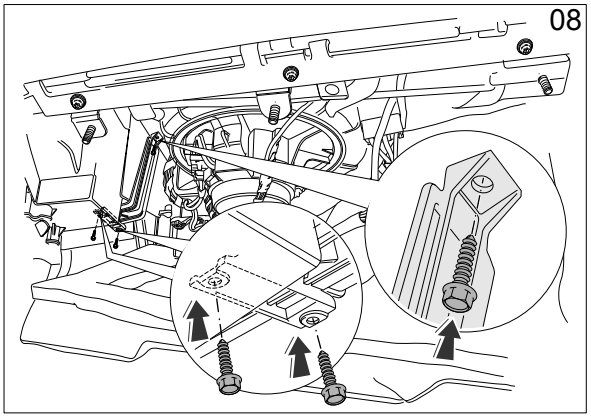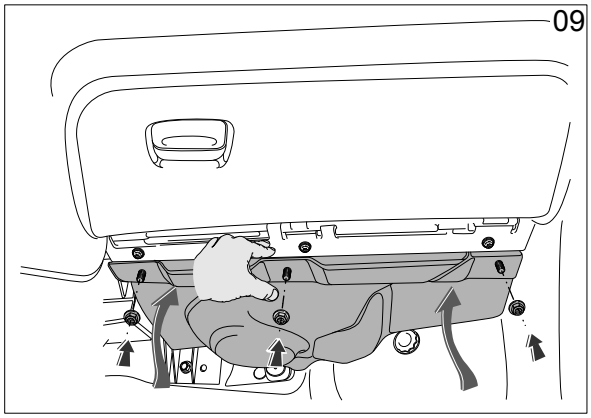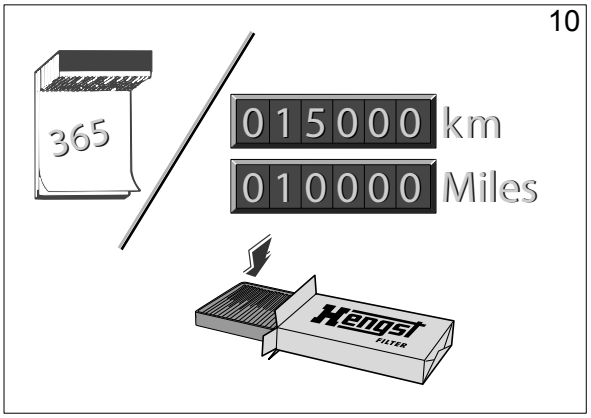
E1930LC-2