Hengst FILTER
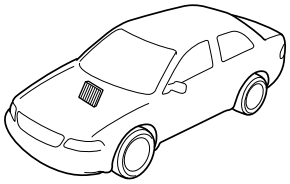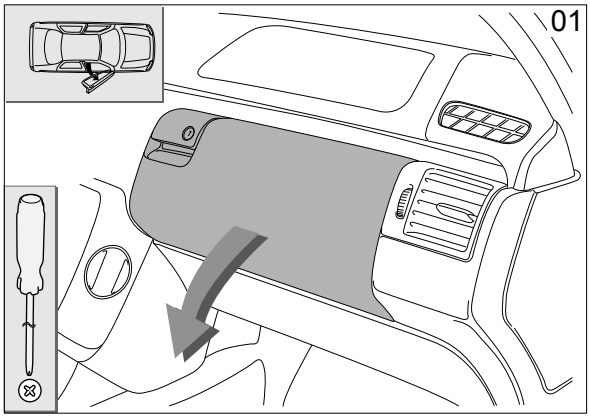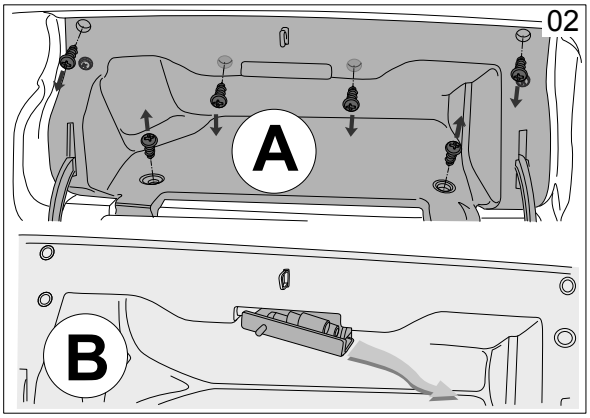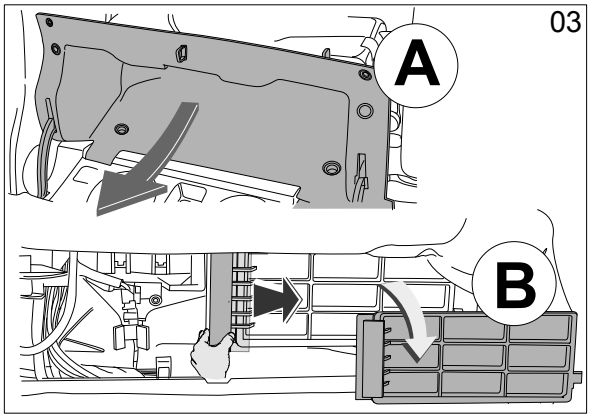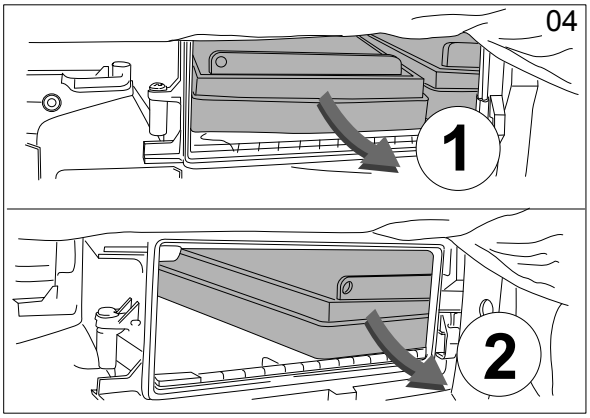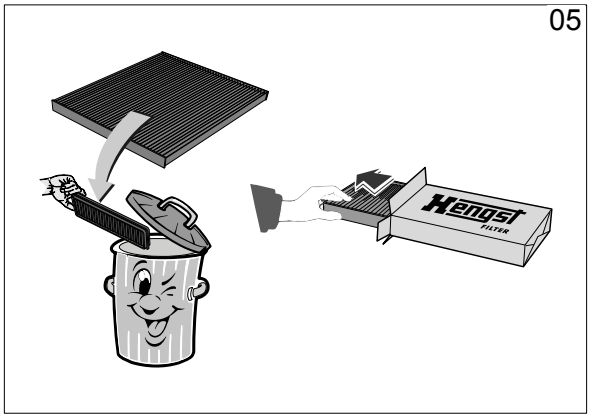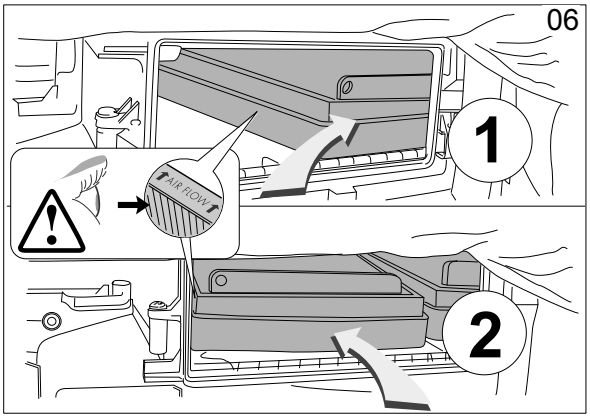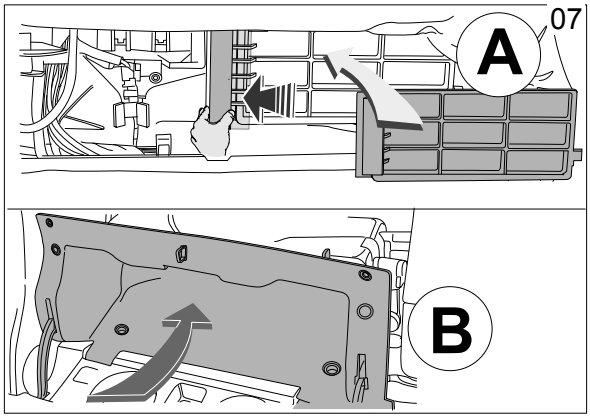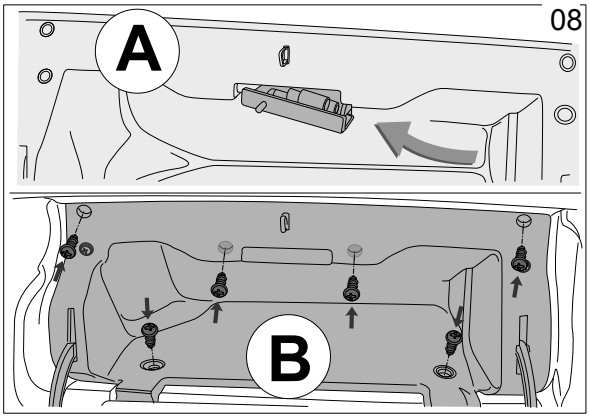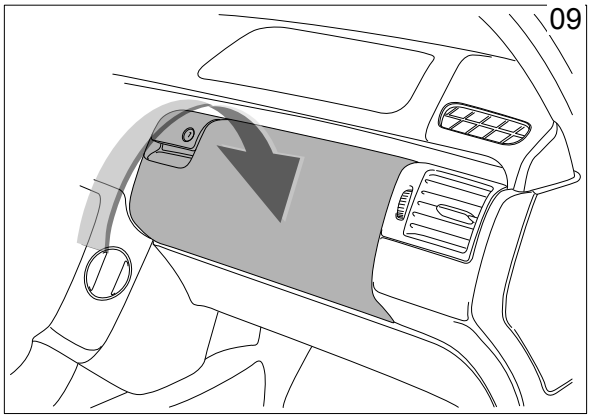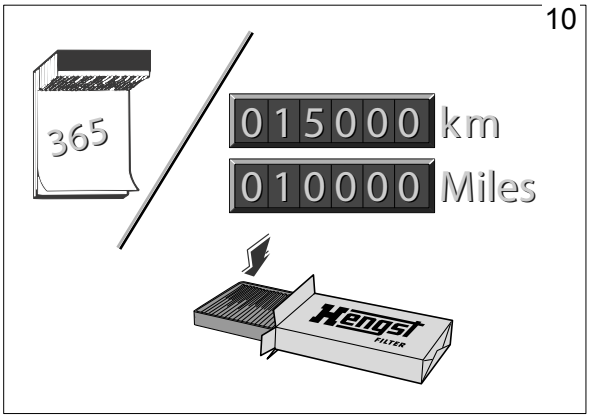
E942LI-2
E942LB-2