Hengst FILTER

E934LI

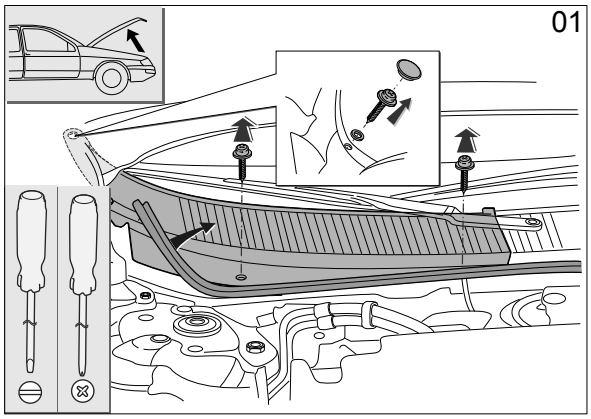

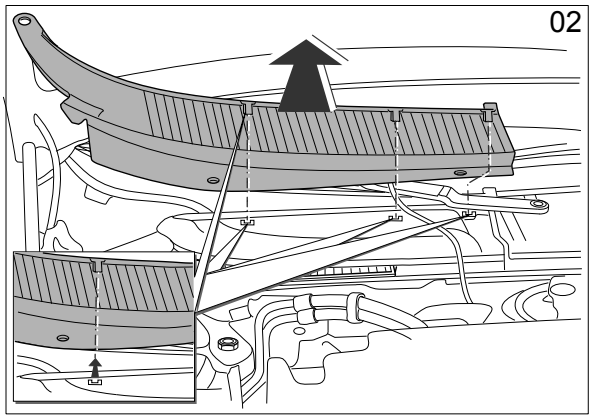

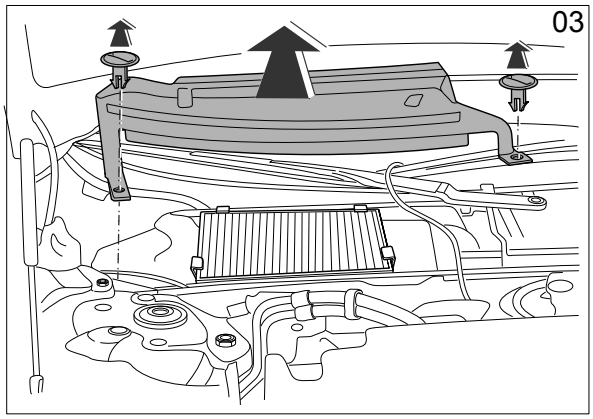

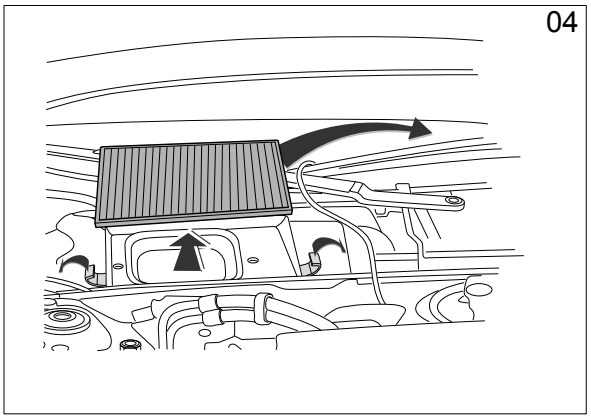

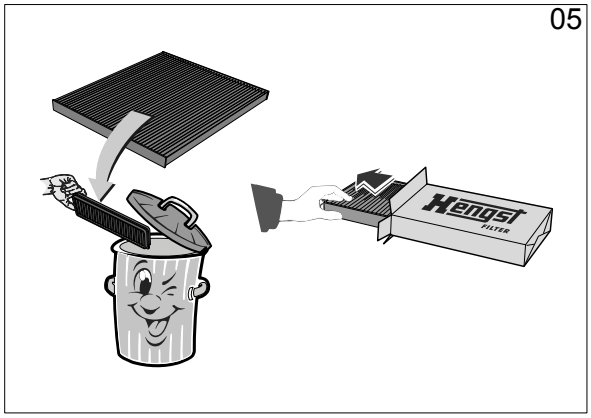

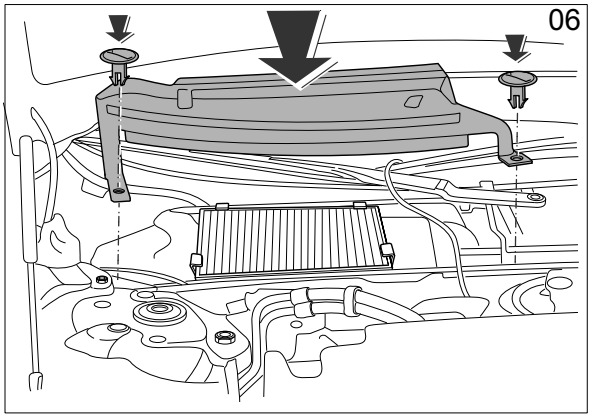

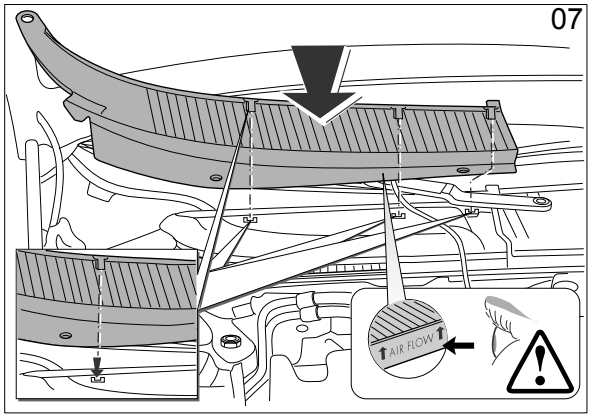

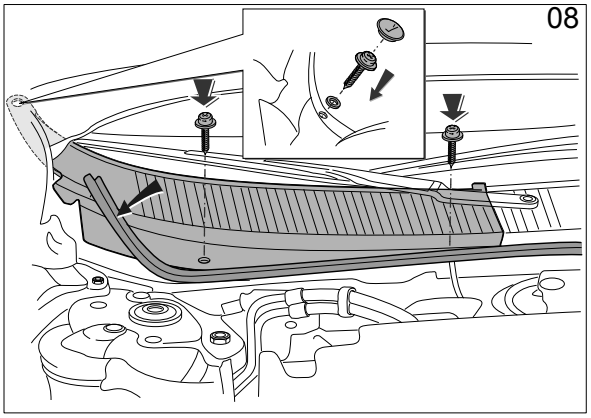

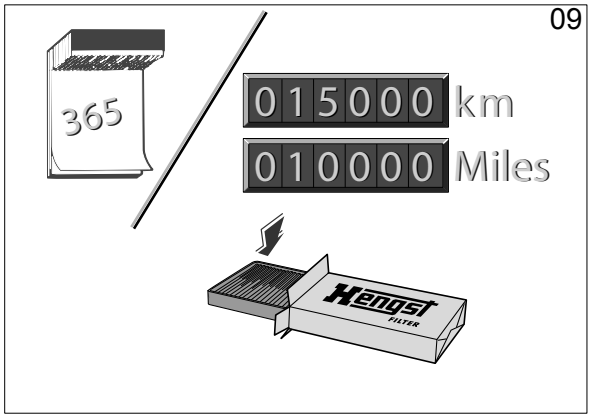

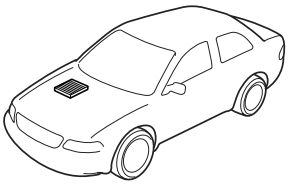

Hengst FILTER
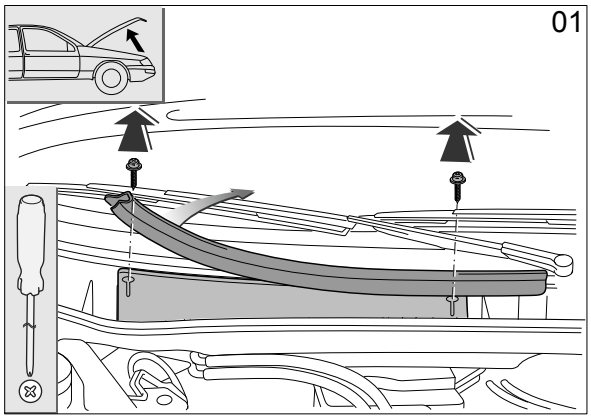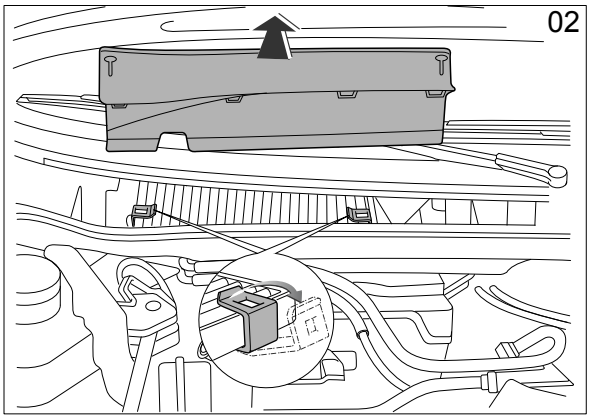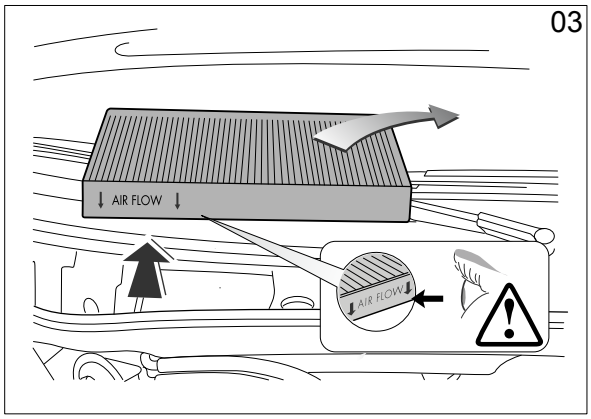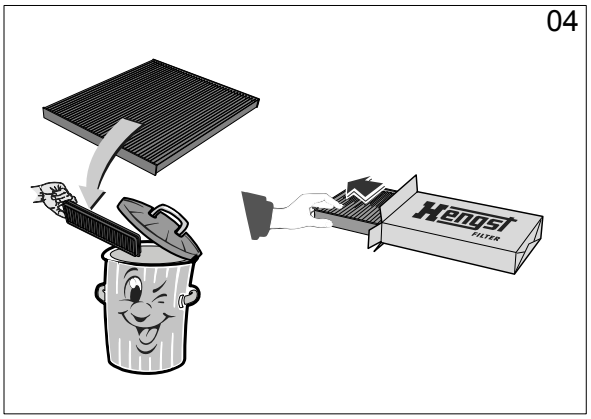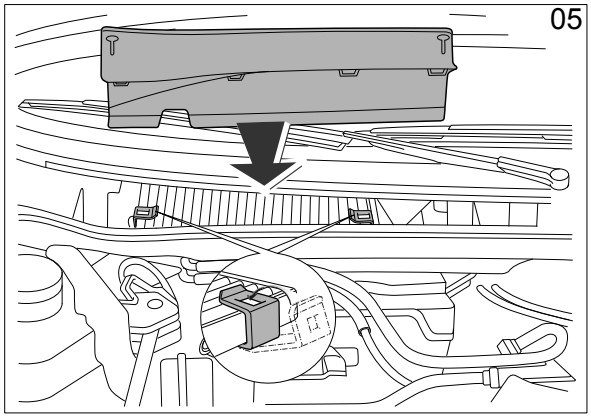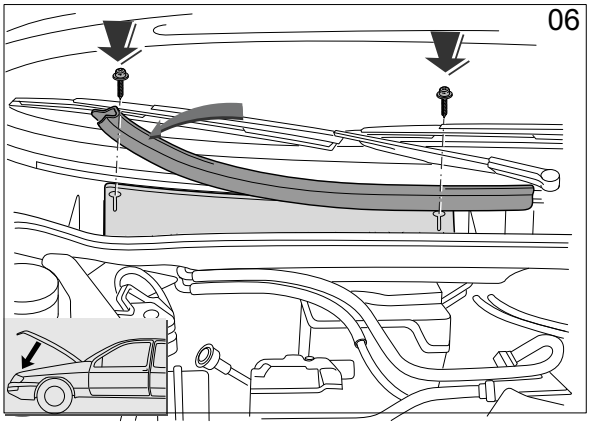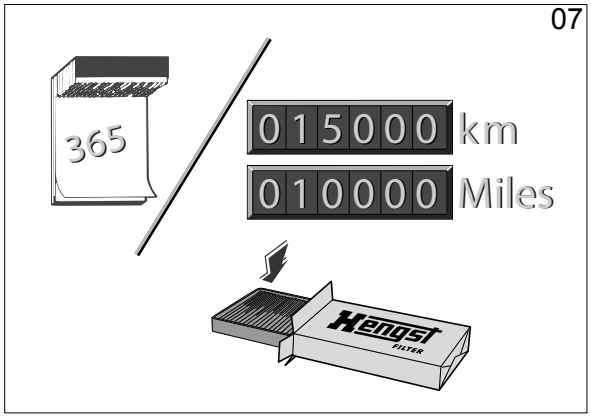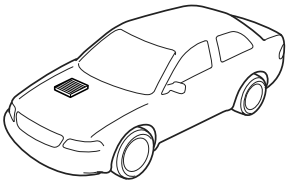
E934LI